Канализационный насос Wellmix 65GNWQ 35-15-3.0 NEW (3000Вт, 3x380В, кабель 8м) с режущим механизмом

Погружные канализационные насосы · Артикул 13119991 · Серия GNWQ

1. Обзор

Общая информация

Насосы Wellmix серии GNWQ - это погружные канализационные насосы с режущим механизмом. Номинальная производительность составляет от 10 до 40 м3/ч, номинальный напор - от 10 до 20 м. Температура перекачиваемой жидкости от 10 до +40 °С.

Мощность электродвигателей находится в диапазоне от 0,75 до 4,0 кВт, число полюсов – 2. Параметры питающей сети: 3x380 В, 50 Гц.

Особенности конструкции

наличие режущего механизма

Основные данные

Присоединительный размер	DN65
Максимальная мощность, кВт	3
Максимальный напор, м	21,6
Максимальная производительность, м3/ч	51
Номинальный напор, м	15
Номинальная подача, м3/ч	35
Максимальное погружение под зеркало воды, м	5
Гарантия, мес	24

2. Гидравлические характеристики

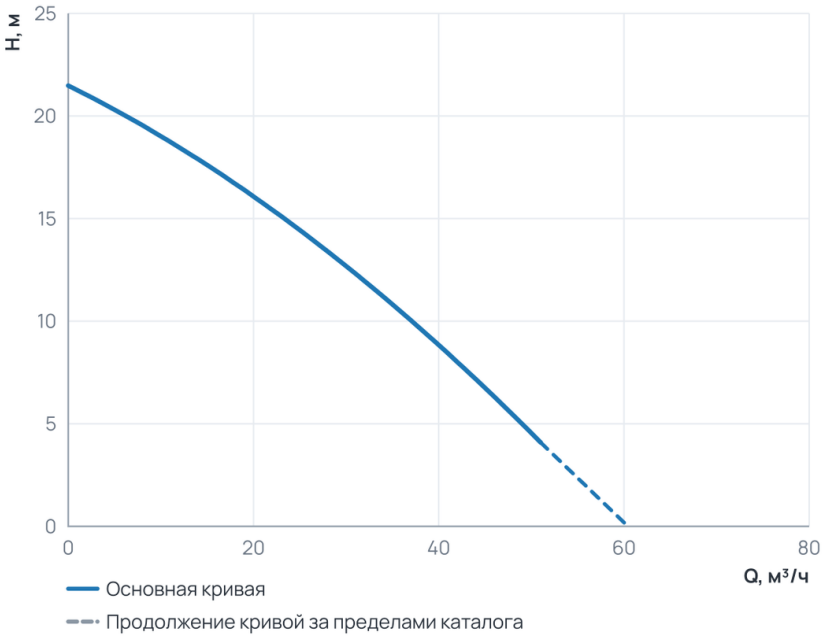

Рабочий диапазон

Подача Q	0 … 51 м³/ч
Напор H	4,1 … 21,5 м

Пунктир на диаграмме — продолжение кривой за пределами каталога производителя.

3. Технические данные

Общие сведения

Тип	Погружной насос	Серия	GNWQ
Гарантия, мес	24	Объем упаковки, м3	0,076296
Наличие режущего элемента	Есть		

Гидравлические данные

Номинальный напор, м	15	Максимальный напор, м	21,6
Номинальная подача, м3/ч	35	Максимальное давление в системе, бар	6
Максимальная производительность, м3/ч	51	Максимальная производительность, л/мин	850

Перекачиваемая среда

Температура окружающей среды, °C	0...+40	Максимальный размер неабразивных включений, мм	26
Максимальная температура перекачиваемой жидкости, °C	+1 ... +40	Максимальный размер неабразивных включений, мм (Погружные)	26

Материалы

Материал корпуса	Чугун

Монтаж и присоединение

Вес, кг	42	Длина, мм	552,5
Высота, мм	280	Ширина, мм	240
Длина электрокабеля, м	8	Присоединительный размер	DN65
Максимальное погружение под зеркало воды, м	5		

Электродвигатель

Степень защиты	IP68	Параметры электросети	3~380 V
Частота вращения, об/мин	2900	Максимальная мощность, Вт	3000
Максимальная мощность, кВт	3		

4. Габаритные размеры

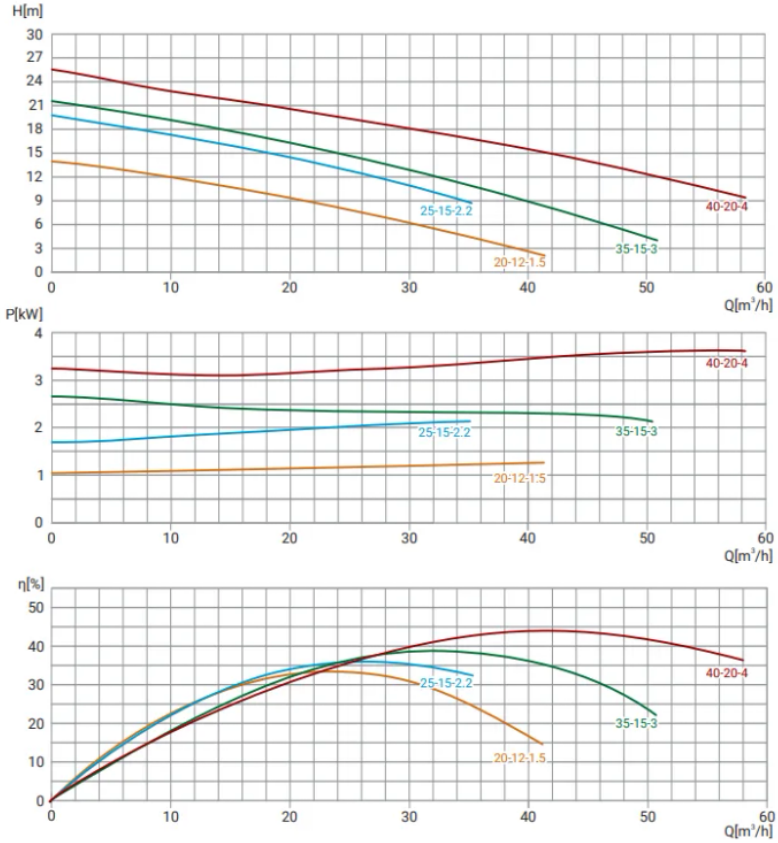

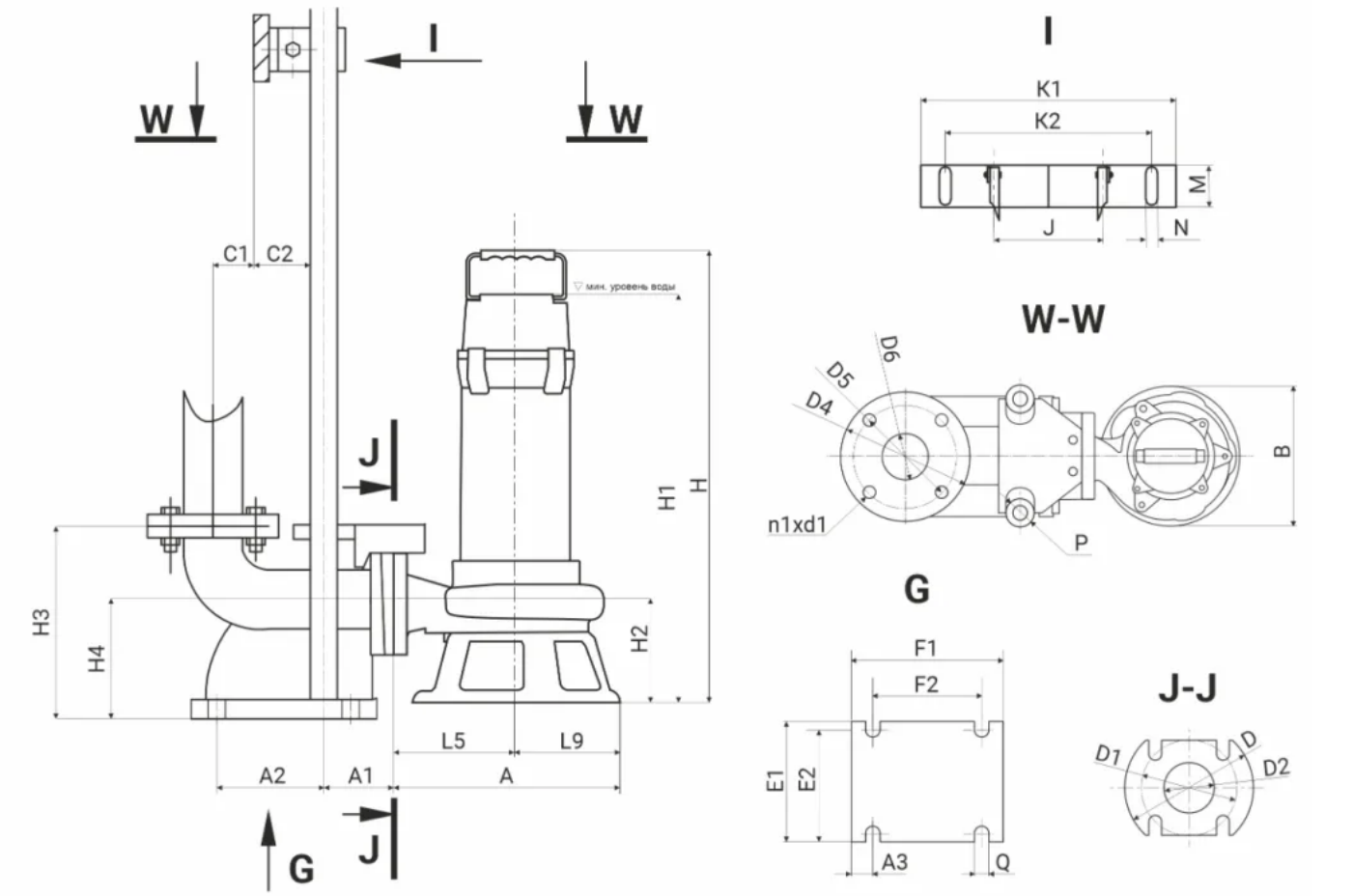

Модель	H3	H4	C1	C2	A1	A2	A3	E1	E2	F1	F2	ØQ	J	P	ØD4	ØD5	ØD6	n1xØd1	K1	K2	M	ØN
65GNWQ 35-15-3	245	152,5	59,5	64	89,5	95,5	28	158	131	188	133	16	127	27	164	130	65	4x14	280	235	48,5	12x2

Модель	H	H1	H2	A	B	L5	L9	L7	L8	D	D1	D2
65GNWQ 35-15-3	552,5	552,5	152,5	280	240	165	115	120	120	160	130	65

5. Данные для заказа

Наименование	Канализационный насос Wellmix 65GNWQ 35-15-3.0 NEW (3000Вт, 3x380В, кабель 8м) с режущим механизмом
Артикул	13119991
Производитель (марка)	WELLMIX
Серия	GNWQ
Вид оборудования	Погружные канализационные насосы
Вес, кг	42
Гарантия, мес	24
Объем упаковки, м3	0,076296

6. Документация

Листы данных производителя

- 65GNWQ 35-15-3 13119991

Инструкции и паспорта

- Паспорт, инструкция по монтажу эксплуатации GNWQ New

Прочее

- Канализационные насосы (выводимые модели) WQ GNWQ 04.06.2026

Документы прилагаются к товару — в карточке товара и в архиве документов для тендера.